AVONITE®

2022
EMEA

ITALIANO

SOLID SURFACE ACRILICA

UNA RICCA SCELTA DI MATERIALI PER GRANDI IDEE

AVONITE®

GRANDI E FLESSIBILI.
LA SOLUZIONE PER REALIZZARE I VOSTRI PROGETTI PIÙ AMBIZIOSI.

AVONITE® è un materiale Solid Surface costituito per il 63% di triidrato di alluminio, per il 35% di acrilico e per il 2% di pigmenti e leganti. Viene prodotto nello stabilimento di Aristech Surfaces LLC a Florence (KY), nel Kentucky negli Stati Uniti, su una delle linee di produzione più flessibili e evolutive del mondo. Aristech Surfaces LLC fa capo alla sua esperienza e perizia per fornire un materiale Solid Surface di ottima qualità.

COLORATO
Dotato di una selezione di colori dedicata al mercato europeo, AVONITE® offre tonalità e texture adatte alla creazione di spazi armoniosi. Omogeneo in tutto lo spessore, il materiale permette di realizzare superfici continue ed essere rinnovato in qualunque momento della sua vita.

TERMOFORMABILE
La consistenza delle lastre AVONITE® diventa morbida e malleabile quando vengono esposte al calore di forni specifici. Una cosa è certa: le forme organiche e gli angoli arrotondati di questo materiale, nonché le sue curve armoniose, apportano una sensazione di benessere e di calore a qualsiasi tipo di arredo.

TRASLUCIDO
Dall'uniforme e brillante traslucentezza dell'Ice White alla creazione di motivi in tinte più luminose, AVONITE® celebra la luce in mille modi.

MONOLITICO
L'utilizzo della colla AVONITE® permette la realizzazione di superfici e monoliti con giunzioni impercettibili dando la possibilità di costruire elementi completamente rivestiti in AVONITE® come: banconi per negozi, reception di alberghi e locali pubblici, rivestimento pareti, etc.

NUREMBERG EXHIBITION HALL,
Norimberga, Germania, 2018
Design: SODA Projects & Design GmbH
Disegno tecnico: kpc GmbH
Lavorazione: Rosskopf + Partner AG
Photo: NuernbergMesse/Heiko Stahl
AVONITE® Polaris 8256

UNA DELLE TECNOLOGIE DI PRODUZIONE PIÙ ALL'AVANGUARDIA

La capacità delle nostre linee di produzione a doppia cinghia per la creazione di un sistema a più livelli, comprendente riscaldamento, raffreddamento e temperamento con regolazione autonoma all'interno di una singola pressa, permette di sviluppare soluzioni di produzione altamente efficaci.

PER ULTERIORI DETTAGLI VEDERE A **PAGINA 12.**

PROGRAMMA RIGHT SIZE

I NOSTRI FORMATI STANDARD

Il Programma RIGHT SIZE di AVONITE® offre il massimo in termini di flessibilità, risparmio di tempo e di costi di manodopera.

PER ULTERIORI DETTAGLI VEDERE A **PAGINA 14.**

IL NOSTRO IMPEGNO PER L'ECOLOGIA

Per noi la sostenibilità non vuol dire soltanto offrire prodotti con contenuti riciclati e che osservano le norme in materia, ma anche assumersi la responsabilità di intervenire sulla qualità della vita migliorandola attraverso un impatto positivo sugli utenti, adesso e per il futuro.

PER ULTERIORI DETTAGLI VEDERE A **PAGINA 16.**

VANCOUVER HOUSE, Columbia Britannica, Canada
Lavorazione: Westbank
Foto: Ema Peter Photography
AVONITE® Polaris 8256

COSTRUZIONE DI FACCIATE, Saint-Quentin-Fallavier, Francia, 2019
Lavorazione: LCCA
Foto: Iulian Rotaru
AVONITE® Snowfall 8090

ESTERNO

UNA RETE DI ESPERTI

In possesso della certificazione ETA (European Technical Agreement) e con una solida rete di professionisti esperti nella costruzione di facciate, AVONITE® può aspirare ai progetti più ambiziosi.

Il programma RIGHT SIZE permette inoltre di fare affidamento su un'offerta competitiva adeguata alla progettazione di facciate.

Per utilizzi esterni, AVONITE® suggerisce 7 colori (vedi p. 18), per i quali prevediamo una resistenza ai raggi UV inferiore a ΔE 5 e una perdita di lucentezza minore del 40% per una finitura opaca.

Stazione ferroviaria Casa-Voyageurs, Casablanca, Marocco, 2019
Design: Yassir Khalil Studio
Lavorazione: Aeria 2
Foto: alessiomei.com
AVONITE® Snowfall 8090, Lastre personalizzate 9 mm

Con oltre 25 000 metri quadri di materiale Solid Surface, la nuova stazione ferroviaria di Casablanca è attualmente uno dei più grandi cantieri del settore al mondo. Completamente affidato ad AVONITE®, questo progetto prevede il rivestimento dell'intero tetto, della facciata e del soffitto dell'edificio.

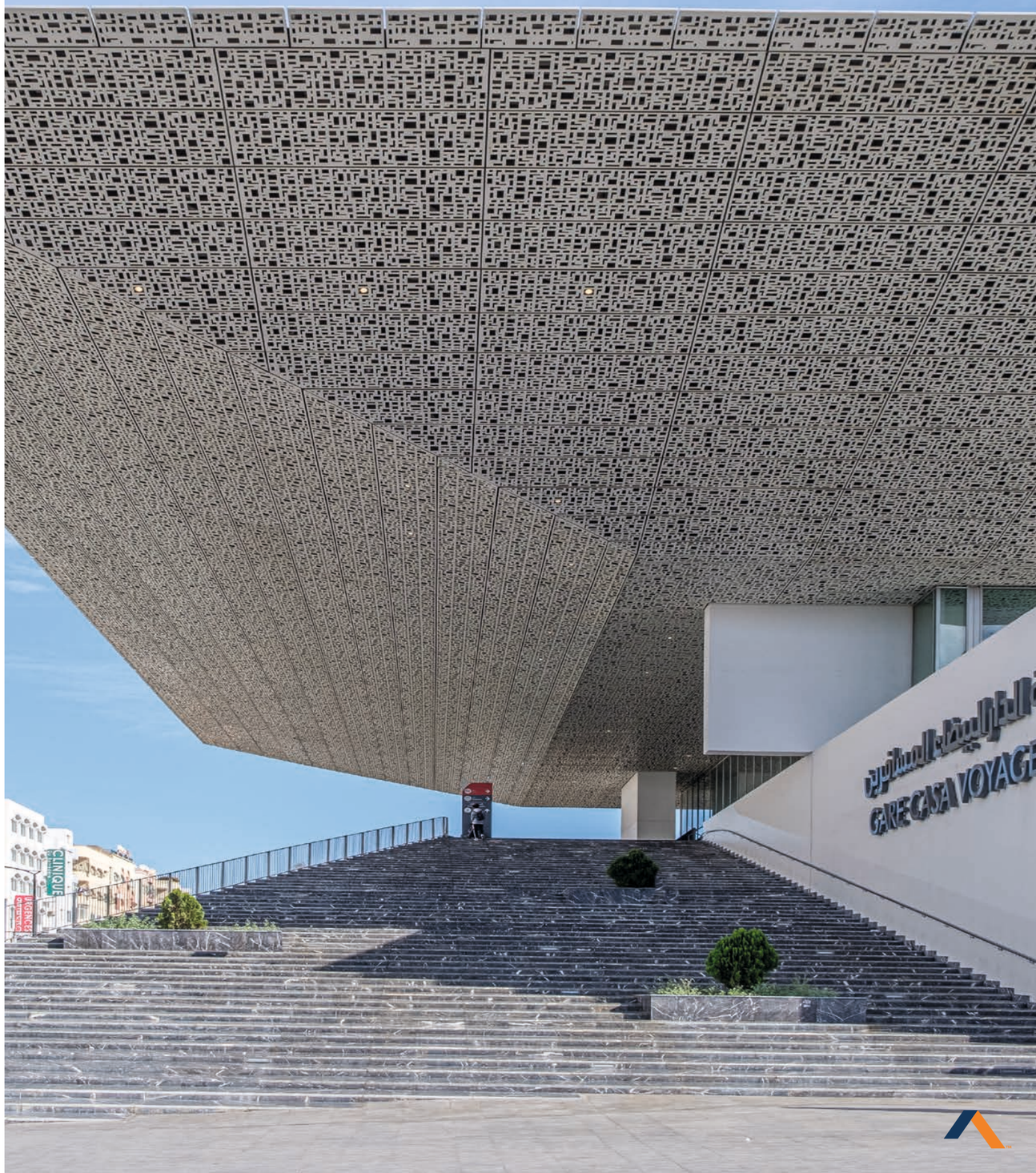

SPREEPALAIS AM DOM,
Berlino, Germania, 2017

Design: neo system architects,
Resa Gartner

Gestione del progetto:
5D Engineering GmbH

Lavorazione: Rosskopf + Partner AG

AVONITE® Polaris 8256,
Eclipse 8240

COMMERCIALE

AVONITE® È UN MATERIALE VERSATILE
Lo ritrovi sulle partizioni o sui piani di lavoro di laboratorio ultra-igienici, oppure sui banconi delle reception sovraffollate degli alberghi.

NON FINISCE QUI
AVONITE® permette la produzione di mobili dall'aspetto impeccabile per negozi, musei, uffici, rivestimenti pareti, ospedali, arredamento navale, etc.

IGIENICO

La non porosità del materiale e la possibilità di effettuare giunzioni impercettibili facilita l'igiene e la pulizia nel settore ospedaliero, sui piani da cucina e da bagno evitando così gli interstizi difficili da pulire. Come testimonia la certificazione NSF, i batteri non trovano spazio con AVONITE®! La termoformatura consente inoltre di realizzare qualsiasi forma creata dal designer.

SOSTENIBILE

15 ANNI GARANZIA

AVONITE® è resistente ai comuni prodotti casalinghi ed è facilmente riparabile, grazie all'intervento di uno dei nostri partner locali; offre una garanzia di 15 anni sugli spessori 12, 9 e 6 mm e di 10 anni sullo spessore 3 mm.

RESIDENZA PRIVATA, Pfungstadt, Germania, 2020
Lavorazione: Rosskopf + Partner AG
Foto: edelfotoGrafie! / Böhm Küchen
AVONITE® Porcelain 8066

Un look 100% AVONITE® in questa cucina, caratterizzata da un piano di lavoro dotato di lavello integrato in solid surface e di piano cottura a filo. Le lastre di AVONITE® da 3 mm di spessore ricoprono anche tutte le ante e i cassetti delle credenze.

RESIDENZIALE

AVONITE® si integra perfettamente nella casa. Liberando l'immaginazione il progetto può essere pensato in cucina con una grande isola, oppure in bagno con piatto doccia, lavabi e pareti coordinate e mobili di design unici nel loro genere.

ADVANC3®

STATE CERCANDO UN'ALTERNATIVA AL LAMINATO COME RIVESTIMENTO PER I MOBILI?

AVONITE® È LA SOLUZIONE CHE FA PER VOI!

Grazie alle lastre da 3 mm di spessore, AVONITE® ADVANC3® offre le proprietà e l'estetica di una Superficie Solida a prezzi che sfidano qualunque concorrenza. ADVANC3® non deve essere utilizzata in presenza di fonti di calore.

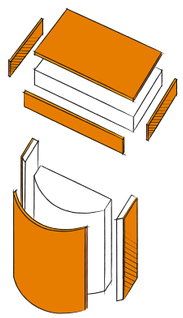

ADVANCE®

UNA DELLE TECNOLOGIE DI PRODUZIONE PIÙ ALL'AVANGUARDIA

LA CAPACITÀ DELLE NOSTRE LINEE DI PRODUZIONE A DOPPIA CINGHIA PER LA CREAZIONE DI UN SISTEMA A PIÙ LIVELLI, COMPRENDENTE RISCALDAMENTO, RAFFREDDAMENTO E TEMPERAMENTO CON REGOLAZIONE AUTONOMA ALL'INTERNO DI UNA SINGOLA PRESSA, PERMETTE DI SVILUPPARE SOLUZIONI DI PRODUZIONE ALTAMENTE EFFICACI.

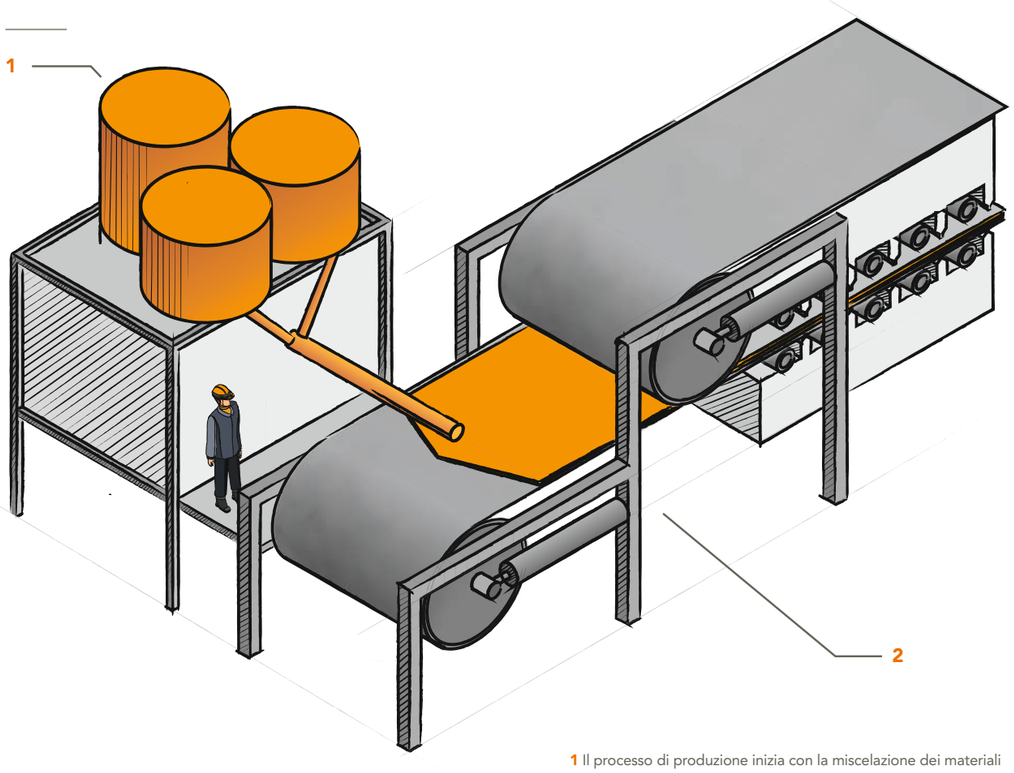

1 Il processo di produzione inizia con la miscelazione dei materiali costitutivi (metacrilato di metile, soluzione di metacrilato di metile pre-polimerizzato, idrossido di alluminio, pigmenti, catalizzatori e cippato, se necessario), all'interno di un reattore batch. L'utilizzo di un reattore batch per la miscelazione degli ingredienti assicura che venga trasferito al processo di colata continua a doppia cinghia un composto omogeneo e ben miscelato.

2 Il prodotto composto viene quindi colato tra le cinghie. Tramite l'applicazione di calore e di pressione, il prodotto viene pressato, calibrato e poi raffreddato sotto pressione. Questo sistema permette di applicare uniformemente una pressione molto elevata.

Spesso associata alle linee di produzione continua di stampi, la pressa a doppia cinghia include generalmente due cinghie, una superiore e una inferiore ed è dotata di meccanismi di riscaldamento e pressurizzazione che trasferiscono calore e pressione sui prodotti che si trovano tra le cinghie. Tra i principali vantaggi di questa macchina c'è la capacità di mantenere costantemente il prodotto sotto calore e di raffreddarlo per donargli resistenza. Il prodotto viene tenuto in sicurezza fin quando l'intero processo non viene completato.

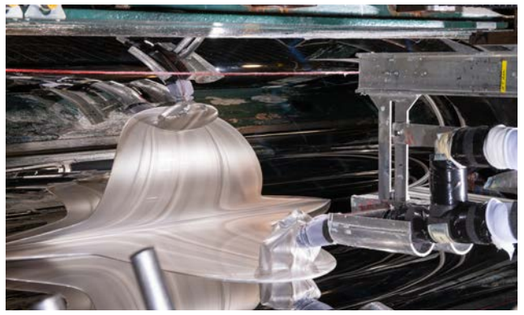

I BENEFICI DELLA NOSTRA TECNOLOGIA

VERSATILE – LARGHEZZA DEL PRODOTTO REGOLABILE

L'utilizzo di una linea di produzione a doppia cinghia permette di regolare la larghezza del prodotto a qualsiasi dimensione dai 686 mm ai 1 524 mm. Grazie a questo processo altamente efficace, Aristech Surfaces LLC propone 3 larghezze differenti senza supplemento al m^2 e qualsiasi altra larghezza da 686 mm a 1 524 mm a prezzi altamente concorrenziali.

CONSISTENZA DEL COLORE IMPECCABILE

Il processo di colata continua ottimizza la miscelazione di ingredienti e garantisce una perfetta uniformità del colore non soltanto all'interno dello stesso lotto ma anche tra diverse linee di produzione ($\Delta E < 1$).

SPESSORI SOTTILI TOLLERATI

Lo spessore del prodotto – tenendo conto dell'effetto di restringimento – può essere facilmente regolato grazie a un sistema con mandrino e spinotti che imposta la distanza tra la cinghia superiore e quella inferiore. Con quale risultato? La tolleranza dello spessore su una lastra AVONITE® è la più bassa di qualunque altra superficie Acrilica Solid Surface. La precisione è la chiave per i progetti più ambiziosi e AVONITE® è destinato a farne parte.

PRODUZIONE ECOCOMPATIBILE

Realizzata senza solventi e a partire da una soluzione monomerica 100%, la polimerizzazione in massa del metil metacrilato prodotto processo di produzione a doppia cinghia contribuisce a ridurre l'impatto dei COV sull'ambiente. È così che AVONITE® si è aggiudicato la classificazione SCS Global Services più elevata "Indoor Advantage Gold" per la sua capacità di preservare la qualità dell'aria interna; Ma non è tutto: grazie ai sistemi simmetrici di riscaldamento e raffreddamento, questo sistema altamente efficace contribuisce al risparmio energetico. Infine, la colata continua migliora la resa riducendo il materiale di scarto per un utilizzo ottimale delle risorse.

IL NOSTRO PROGRAMMA RIGHT SIZE

RIGHT SIZE™
CUT COSTS • REDUCE WASTE

IL MASSIMO DELLA FLESSIBILITÀ

Le lastre possono essere personalizzate in base alle tue esigenze specifiche, **per spessore, larghezza, lunghezza e colore (qualsiasi colore standard*)**. Dal formato più semplice ai design più insoliti, Aristech Surfaces LLC ti offre una gamma infinita di possibilità.

RISPARMIO DI TEMPO

Utilizzando lastre di grandi dimensioni si riduce il numero di giunti necessari. Meno giunti significa meno adesivo, lavorazione ridotta e, quindi, meno costi.

SCELTA SOSTENIBILE

La scelta di una lastra di dimensioni ottimali riduce semplicemente gli scarti. E riducendo gli scarti si agisce a favore dell'ambiente.

** Il programma RIGHT SIZE è applicabile a qualsiasi colore AVONITE® standard, con l'eccezione di Ice White 8064, Ice Blue 8298, Altitude 8901, Torrent 8903, Morning Mist 8904, Summit 8905, Calm 8908 e Unwind 8909. Per ulteriori informazioni, per conoscere i tempi di consegna e i minimi d'ordine, contattare il responsabile commerciale regionale o il distributore locale.*

CONCETTO DI DESIGN DELLA LOBBY
Banconi delle reception e applicazione verticale
AVONITE® Snowfall 8090, Dark Roast 7735

ALTRE MARCHE DI SUPERFICI **AVONITE®**

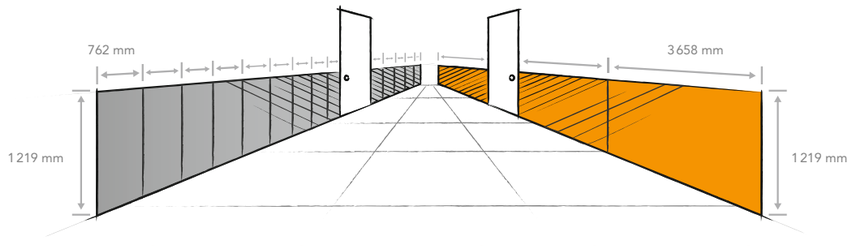

LASTRE PIU' GRANDI = RISPARMIO DI TEMPO = GRANDI VANTAGGI

2 134 x 686 mm
DIMENSIONI MINIME DELLE LASTRE

SPESSORE
3 mm
6 mm
9 mm
12 mm
19 mm

5 182 x 1 524 mm
DIMENSIONI MASSIME DELLE LASTRE

IL NOSTRO IMPEGNO PER L'ECOLOGIA

PER NOI LA SOSTENIBILITÀ NON VUOL DIRE SOLTANTO OFFRIRE PRODOTTI CON CONTENUTI RICICLATI E CHE OSSERVANO LE NORME IN MATERIA, MA ANCHE ASSUMERSI LA RESPONSABILITÀ DI INTERVENIRE SULLA QUALITÀ DELLA VITA MIGLIORANDOLA ATTRAVERSO UN IMPATTO POSITIVO SUGLI UTENTI, ADESSO E PER IL FUTURO.

Leader certificato:

RIUSO E RICICLO

All'interno di Aristech Surfaces LLC, continuiamo a batterci per migliorare la nostra efficacia a favore dell'energia e dell'ambiente, della qualità dell'aria, utilizzando indici di performance che misuriamo e analizziamo. Tra le iniziative ambientali più recenti e ancora in corso ricordiamo la conversione alla luce LED nei nostri stabilimenti e uffici, il riciclaggio produttivo di materiali industriali e di ufficio, la conversione di motori ad elevata efficienza in motori per macchine, i sistemi di riciclaggio e di filtraggio dell'acqua industriale e le unità ossidanti e termiche con recupero del calore per la riduzione delle emissioni COV.

Infine, il partner di Aristech Surfaces LLC per i trasporti in Europa garantisce il riciclo delle acque di scarico e utilizza l'energia solare all'interno dei magazzini e camion a gas.

QUALITÀ DELL'AMBIENTE INTERNO

AVONITE® ha ricevuto il premio "Indoor Advantage Gold" da parte di SCS Global Services e ha ottenuto il punteggio A+ perché i materiali osservano le normative francesi che regolano le emissioni di composti organici volatili e di sostanze CMR.

RIDUZIONE DEGLI SPRECHI

Il programma RIGHT SIZE è un altro elemento fondamentale del nostro approccio alla progettazione sostenibile. La possibilità di selezionare il formato migliore per i vostri progetti ottimizza il consumo del materiale necessario per le vostre esigenze.

RISPARMIO ENERGETICO

Storicamente non è una coincidenza se abbiamo scelto di lavorare con il sistema della colata continua a doppia cinghia. Dotata di un sistema simmetrico di riscaldamento e raffreddamento, senza solventi e con la capacità di ridurre gli scarichi al minimo, questa tecnica di produzione è tra le più ecosostenibili.

Tra le attività più recenti di risparmio energetico ricordiamo la modernizzazione dei controlli delle caldaie e l'eliminazione del generatore di gas inerte nel nostro stabilimento di Belen, nel Nuovo Messico, attraverso l'installazione di un nuovo sistema ad azoto che ha migliorato l'efficienza energetica e ha ridotto le emissioni. La sostituzione dell'illuminazione del nostro stabilimento di Florence, nel Kentucky, con un'illuminazione a LED, riducendo così significativamente il consumo elettrico.

TRASPARENZA E DIVULGAZIONE

Le aspettative relative alla trasparenza, per quanto concerne l'impatto dei prodotti per l'edilizia sull'ambiente e sulla salute, sono elevate nel mercato della bioedilizia. Progettisti, committenti e proprietari di edifici vogliono sapere esattamente che cosa stanno utilizzando: ciò promuove la creazione di specifiche per i prodotti, contenenti una dichiarazione documentata dei contenuti e degli impatti degli stessi. Aristech Surfaces LLC fornisce la documentazione relativa alla trasparenza tramite le Dichiarazioni ambientali del prodotto (EPD o Environmental Product Declaration), le Dichiarazioni sulla salute del prodotto (HPD o Health Product Declaration) e i cosiddetti "Declare Label".

PRIVO DI SOSTANZE CONTENUTE NELLA "RED LIST"

Il materiale solid surface AVONITE® è privo di sostanze contenute nella Red List del Living Building Challenge e non contiene alcuno degli oltre 800 prodotti chimici pericolosi presenti in alcuni prodotti da edilizia.

LA NOSTRA SELEZIONE DI COLORI

Tra l'eleganza sobria di Altitude, la profondità di Summit, l'inimitabile consistenza di Sandstorm, la purezza di Ice White o la vivacità di Mango, AVONITE® mette a disposizione una gamma di colori bilanciata che va dagli ultimi trend ai classici senza tempo.

A seconda del clima, dell'orientamento e dell'applicazione, AVONITE® suggerisce 7 colori per uso esterno (evidenziati dal simbolo Δ). Prevediamo una resistenza ai raggi UV sotto ΔE 5 e una perdita di lucentezza inferiore del 40% per una finitura opaca.

CATEGORIA DI PREZZI FUNDAMENTALS

Δ Snowfall 8090 · Δ Polaris 8256 · Porcelain 8066 · Δ Super White 8026 · Δ White 8016 · Δ Ivory 8106 · Δ Crème 8024 · Δ Bone 8010

CATEGORIA DI PREZZI A

Cloud 8292 · Dove Grey 8231 · D Smoke 8280 · D Café au Lait 8272 · D Mango 8268 · Antique Blue 8258 · D Azul 8284 · D Fuego 8248

CATEGORIA DI PREZZI B

Ice White 8064 · Ice Blue 8298 · Mellow 7749 · Snow Mist 7848 · Harland 7817 · Alpine Shimmer 8206 · Riverside 9173 · Savor 9017 · Nordic 9119

Aspen 9012 · Dove Shimmer 7856 · New Concrete 7842 · Stormy Gray 9010 · D Industrial 7849 · D Star Shine 7820 · D Night Shadow 9024 · D Black Coral 9125 · D Eclipse 8240

Kokoura 9117 · Artica 9015 · Malt 7810 · Casablanca 9137 · D Vintage Concrete 7857 · Sandstorm 9036 · High Desert 9037 · Palermo 9144 · D Bronze 7830

ENRICHED COLOUR TECHNOLOGY

Aristech Surfaces LLC innova, grazie alla formulazione del materiale AVONITE®: Enriched Color Technology. Questa tecnologia dona un colore più intenso e proprietà meccaniche migliorate, per aumentare la resistenza ai graffi*.
Enriched Color Technology è disponibile nel colore Eclipse.

**I colori ottenuti con questa tecnologia sono tuttavia più delicati dei colori meno pigmentati e mantengono la classificazione D.*

Residenza privata, Belgio, 2020
Design e lavorazione: Denis Margot
AVONITE® Eclipse 8240

CATEGORIA DI PREZZI C

Relic 7728 · Galactic Ice 7790 · Stony Peak 7747 · Alaskan Stone 4312 · Cloud Burst 7746 · Gulf Coast 7710

♻ Creek Rock 7724 · ♻ Honey Crunch 4330 · Storm 7738 · D Dark Roast 7735

CATEGORIA DI PREZZI D

♻ Coastline 4310 · Avalanche 7502 · Moon Crystal 7501 · Seaside 7509 · Morning Tundra 7503 · River's Edge 7506

CATEGORIA DI PREZZI E

Calm 8908 · Altitude 8901 · Unwind 8909 · Morning Mist 8904 · Summit 8905 · Torrent 8903

Le tonalità pubblicate su questa doppia pagina possono variare leggermente rispetto al colore reale. Per maggiore sicurezza, vi invitiamo a fare la vostra scelta sui campioni reali.

Δ *Colori consigliati per uso esterno.*

D *Le tonalità più scure, che contengono una quantità maggiore di pigmenti, rendono più evidenti i graffi, la polvere e in generale sono più soggette all'usura rispetto ai colori più chiari. Per questo i colori più scuri non sono consigliati per applicazioni che prevedono l'uso continuo e intensivo della superficie (come i piani di lavoro, per esempio).*

♻ *Contiene materiale riciclato*
I colori contraddistinti da questo acronimo contengono materiale riciclato per cui possono contribuire all'ottenimento di crediti nell'ambito della certificazione LEED di un edificio.

UN PROGETTO IN CORSO?

Domandante gratuitamente i campioni dei colori a vostra scelta su **www.aristechsurfaces.com/avonite** oppure richiedete una visita da parte di un esperto AVONITE®.

INFORMAZIONI TECNICHE

NON FINISCE QUI...

Il Programma RIGHT SIZE di AVONITE® offre il massimo in termini di flessibilità, risparmio di tempo e di costi di manodopera.

Per ricevere la lista dei formati e le condizioni di vendita, o per qualunque altra informazione, contattateci su

WWW.ARISTECHSURFACES.COM/AVONITE

DIMENSIONI DELLE LASTRE

La flessibilità di AVONITE® è costituita innanzitutto da differenti formati di lastre, disponibili presso il nostro magazzino europeo.

SPESSORE (in mm)	DIMENSIONI (in mm)	COLORI DISPONIBILI
6	l. 762 x L. 3658	8090 Snowfall
9	l. 762 x L. 3658	8090 Snowfall
12	l. 762 x L. 3658	Tutti i colori*
	l. 914 x L. 3658	8901 Altitude 8903 Torrent 8904 Morning Mist 8905 Summit 8908 Calm 8909 Unwind
	l. 1372 x L. 3658	8064 Ice White 8298 Ice Blue 8090 Snowfall 8256 Polaris
	l. 1524 x L. 3658	8090 Snowfall

**Ad eccezione di 8064 Ice White, 8298 Ice Blue, 8901 Altitude, 8903 Torrent, 8904 Morning Mist, 8905 Summit, 8908 Calm e 8909 Unwind.*

UFFICI DI STADTWERKE NEUBRANDENBURG GMBH, Neubrandenburg, Germania, 2019
Design: Raumeffekt die M belmanufaktur / PETZI + PETZI Architekten
Lavorazione: Rosskopf + Partner AG
Foto: Andreas Muhs
AVONITE® Snowfall 8090

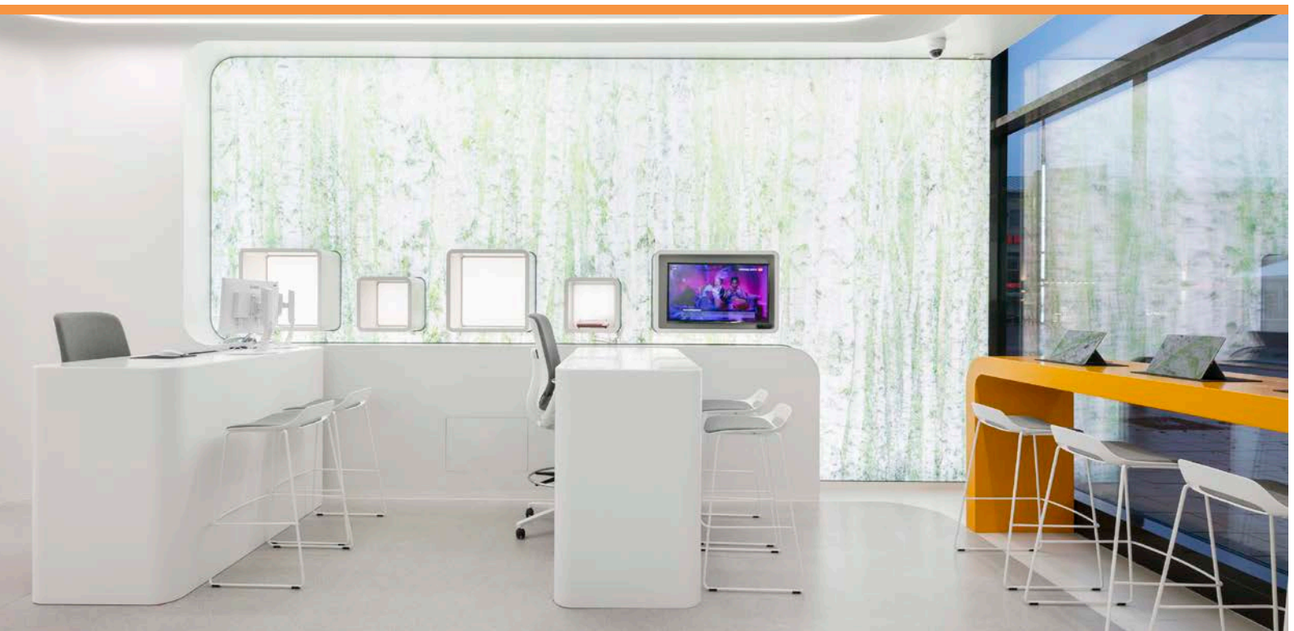

SCHEDA TECNICA CHIMICA

Per stabilire la resistenza alle macchie e la resistenza chimica, alcuni reagenti chimici vengono lasciati sulla superficie del materiale per 16 ore*. Dopo 16 ore, i reagenti vengono rimossi utilizzando i metodi di pulizia descritti nella Scheda tecnica 201 (standard ISFA 2-01 e ANSI/ICPA SS-1).

RESISTENZA ALLE MACCHIE

La resistenza alle macchie indica l'effetto sotto la superficie. I seguenti reagenti non mostrano alcun effetto duraturo sulla superficie delle lastre AVONITE® quando queste vengono testate secondo gli standard ISFA 2-01 di pulibilità/resistenza alle macchie.

- Acetato di metile
- Acetato di n-butile
- Aceto
- Acetone
- Acido acetico (10%)
- Acido citrico (10%)
- Acqua distillata
- Alcol etilico (90%)
- Alcool isopropilico (90%)
- Ammoniaca per uso domestico
- B-4 Balsamo per il corpo
- Benzina
- Bustina di tè Wet Pekoe
- Butanolo
- Butanone
- Caffè solubile
- Candeggina (tipo domestico)
- Candeggina domestica
- Catsup
- Cloruro di zinco (10%)
- Cupra ammoniaca
- Detergente per lavastoviglie
- Etanolo
- Etere dibutilico
- Fosfato di sodio (5%)
- Iodopovidone (10%)
- Liquido per i piatti
- Lucido per scarpe a pasta nera
- Mercurio cromo (2%)
- Metanolo
- Metilarancio (1%)
- Mina di matita
- Nafta
- Olio di oliva
- Olio di pino
- Olio minerale
- Olio vegetale
- Pastello
- Penna a sfera
- Pennarello indelebile
- Perossido di idrogeno
- Rosso metile (1%)
- Salsa di soia
- Sangue di maiale
- Senape
- Solfato di sodio (10%)
- Soluzione di liscivia (1-2%)
- Soluzione Perossido di idrogeno (3%)
- Solvente per unghie
- Succo di limone
- Succo di pomodoro
- Toluene
- Vino
- Xilene
- Zucchero (Saccarosio)

RESISTENZA CHIMICA

La resistenza chimica è la misurazione dei cambiamenti visibili sulla superficie. I seguenti reagenti non mostrano alcun effetto duraturo sulla superficie delle lastre in Solid Surface acrilico AVONITE® quando vengono testate secondo gli standard ANSI/ICPA SS-1.

- Acceleratore di registrazione bite (Eugenolo 2%)
- Acceleratore equalizzatore
- Acetato di amile
- Acetato di etile
- Acetato di metile
- Acetato di n-butile
- Aceto
- Acetone
- Acido acetico (10%)
- Acido citrico (10%)
- Acido nitrico (6%)
- Acido perclorico
- Acido picrico
- Acido urico
- Acqua distillata
- AG Eosina blu (5%)
- AG Violetto di genziana
- Alcol amilico
- Alcol etilico (90%)
- Alcool isopropilico (90%)
- Ammina aromatica
- Ammoniaca (10%)
- Arancio di acridina
- B-4 Balsamo per il corpo
- Base registrazione bite
- Benzina
- Betadina soluzione
- Bustina di tè Wet Pekoe
- Butanolo
- Caffè
- Caffè solubile
- Candeggina (tipo domestico)
- Catsup
- Cemento dentale di silice (liquido)
- Cloruro di zinco (10%)
- Cupra ammoniaca
- Detergenti Soapless
- Detersivo per piatti (Cascade)
- Detersivo per piatti (Dawn)
- Esano
- Etanolo
- Etere butilico
- Fosfato di sodio (5%)
- Idrossido di ammoniaca (28%)
- Inchiostro pennarello indelebile
- Iodopovidone (10%)
- Ipoclorito di sodio (5%)
- Mercurio cromo (2%)
- Metanolo
- Metilarancio (1%)
- Metiletilchetone
- Mina di matita
- Nafta
- Naftalene (Nafta)
- Nitrato d'argento (10%)
- Olio di oliva
- Olio di pino
- Olio minerale
- Olio vegetale
- Pasta lucido da scarpe nero
- Pastello
- Penna a sfera
- Perossido di idrogeno
- Rosso metile (1%)
- Sale (Cloruro di sodio)
- Salsa di soia
- Sangue
- Sangue di maiale
- Saponi ad uso domestico
- Senape
- Sodio bisolfato
- Solfato di sodio (10%)
- Soluzione di idrossido di sodio (<10%)
- Soluzione di liscivia (1-2%)
- Soluzione Perossido di idrogeno (3%)
- Solvente per unghie
- Succo di limone
- Succo di pomodoro
- Tè
- Toluene
- Urea (6%)
- Urina
- Vino
- Xilene
- Zucchero (Saccarosio)

I seguenti reagenti non devono entrare in contatto con le lastre AVONITE® per lunghi periodi di tempo. Tali reagenti potrebbero comportare alterazioni alla superficie delle lastre più difficili da rimuovere:

- Acido cloridrico (>20%)
- Acido nitrico (>25%)
- Acido solforico (>25%)
- Adesivo dentale con incollaggio a secco
- Composto per registrazione del morso (50/50)
- Eosina blu di metilene
- Soluzione idrossido di sodio (>25%)
- Smalto per le unghie

**Nonostante il periodo di 16 ore costituisca una procedura di verifica standard, si consiglia di rimuovere i reagenti chimici il prima possibile al fine di prevenire danni alla superficie.*

PROPRIETA’ FISICHE

LE LASTRE SOLID SURFACE AVONITE®

Le lastre AVONITE® Solid Surface Aristech Surfaces LLC in una varietà di colori di tendenza garantiscono un materiale eccezionalmente resistente alle varie condizioni climatiche, non poroso, resistente ai graffi e alle macchie per progetti architettonici e superfici importanti.

			3 mm	6 mm	9 mm	12 mm				
PROPRIETÀ	METODO DI PROVA	SOLIDI	SOLIDI	SOLIDI	SOLIDI	SOLIDI	PARTICOLATO PICCOLO	PARTICOLATO MEDIO	PARTICOLATO GRANDE	AVONITE® 8064 ICE WHITE 8298 ICE BLUE
GENERALE										
Densità	ASTM D 792	g/cm³	1.73	1.73	1.73	1.73	1.60	1.62	1.63	1.60
Assorbimento d’acqua	ASTM D 570	%	0.13	0.04	0.04	0.04	0.05	0.05	0.05	0.05
MECCANICI										
Resistenza alla tensione	ASTM D 638	MPa	33.4	31.1	31.1	31.1	31.1	28.3	25.2	30.7
Modulo di tensione	ASTM D 638	MPa	7010	10514	10514	10514	7142	8411	8204	8650
Allungamento alla trazione	ASTM D 638	%	1.40	0.40	0.40	0.40	1.00	0.55	0.45	2.20
Resistenza a flessione	ASTM D 790	MPa	71.0	64.1	64.1	64.1	55.2	49.3	47.2	58.3
Modulo di flessione	ASTM D 790	MPa	6070	8687	8687	8687	7329	7240	8067	7010
Durezza Barcol	ASTM D 2583	–	59	63	63	63	58	59	60	55
Durezza Rockwell (scala M)	ASTM D 785	–	86	94	94	94	94	93	93	92
Impatto Charpy	ASTM D 6110	J/m	104.0	58.7	58.7	58.7	58.7	45.3	42.7	59.8
Impatto palla (palla 227g, nessun caso)	NEMA LD3-3.8	cm	–	–	305	>380	305	290	215	>380
Impatto palla (palla 227g, nessun caso) Supportat0	NEMA LD3-3.8	cm	>380	>380	–	–	–	–	–	–
Impatto palla (palla 227g, nessun caso) Non supportato	NEMA LD3-3.8	cm	213	215	–	–	–	–	–	–
TERMICO										
Dtul @ 1.82 Mpa	ASTM D 648	°C	88	102	102	102	93	93	92	100
Coefficiente di espansione termica	ASTM D 696	cm/cm/°C	–	$3.76x10^{-5}$	$3.76x10^{-5}$	$3.76x10^{-5}$	$4.43x10^{-5}$	$4.43x10^{-5}$	$4.43x10^{-5}$	–
Resistenza all’acqua bollente	ISFA 2-01	–	No Effect	No Effect	No Effect	No effect	No effect	No effect	No effect	No effect
Resistenza alle alte temperature	ISFA 2-01	–	No Effect	No Effect	No Effect	No effect	No effect	No effect	No effect	No effect
Reazione al fuoco	ASTM E 84	–	Class B	Class A	Class A	Class A	Class A	Class A	Class A	Class B
Tossicità da combustione	Pittsburgh Protocol	–	98	98	98	98	67	67	67	98
Composti organici volatili complessivi	ASTM D 5116	µg/m²/hr	69.1	69.1	69.1	69.1	69.1	69.1	69.1	69.1
SUPERFICIE										
Consistenza del colore (stessa lastra)	ISFA 2-01	–	Passaggi	Passaggi	Passaggi	Passaggi	Passaggi	Passaggi	Passaggi	Passaggi
Resistenza alla luce	ISFA 2-01	–	Senza effetto	Senza effetto	Senza effetto	Senza effetto	Senza effetto	Senza effetto	Senza effetto	Senza effetto
Pulibilità/Resistenza alle macchie	NEMA LD3-3.4	–	Passaggi	Passaggi	Passaggi	Passaggi	Passaggi	Passaggi	Passaggi	Passaggi
Resistenza alle macchie	ANZI/ICPA SS-1	–	Passaggi	Passaggi	Passaggi	Passaggi	Passaggi	Passaggi	Passaggi	Passaggi
Resistenza ai batteri	ASTM G 22	–	Nessuna crescita	Nessuna crescita	Nessuna crescita	Nessuna crescita	Nessuna crescita	Nessuna crescita	Nessuna crescita	Nessuna crescita
Resistenza ai funghi	ASTM G 21	–	Nessuna crescita	Nessuna crescita	Nessuna crescita	Nessuna crescita	Nessuna crescita	Nessuna crescita	Nessuna crescita	Nessuna crescita
Uso di zona prodotti alimentari	NSF 51	–	Approvato	Approvato	Approvato	Approvato	Approvato	Approvato	Approvato	Approvato

COLLEZIONE DI SANITARI IN ACRILICO AVONITE®

Aristech Surfaces LLC propone un’efficace gamma di sanitari dalle forme diverse (ovali, quadrati, rettangolari o ricurvi), adatta per qualsiasi utilizzo (commerciale o residenziale). La gamma è composta da 11 lavelli, 42 lavabi, 2 vasche da bagno e 4 piatti doccia. La collezione, che vanta modelli classici che non passano mai di moda, presenta uno stile semplice e minimal.

Leader certificato:

**NUOVI COLORI, TENDENZE ED EVENTI...
ENTRA NELLA NOSTRA COMMUNITY
E SCOPRI OGNI SETTIMANA IDEE NUOVE
E STIMOLANTI.**

Sede internazionale
ARISTECH SURFACES LLC
7350 Empire Drive
Florence KY 41042
USA
T +1.800.354.9858
info.europe@aristechsurfaces.com

Individuate il distributore a voi più vicino su
WWW.ARISTECHSURFACES.COM/AVONITE

AVONITE® e ADVANC3® sono marchi registrati di Aristech Surfaces LLC. Tutti gli altri marchi e denominazioni di prodotti sono marchi registrati o non registrati, appartenenti ai loro rispettivi proprietari. Le informazioni contenute nel presente documento hanno valore unicamente informativo e possono essere soggette a revisione in qualsiasi momento, senza preavviso.
© 2022 Aristech Surfaces LLC Tutti i diritti riservati.

TELUS SKY, Calgary, Canada, 2019
Design: Bjarke Ingels Group & Dialog
Developer: Westbank Developments
Lavorazione: Heavy Industries, Walsh Plastics
Foto: Ema Peter Photography
AVONITE® Polaris 8256

Design: S agence, Geneva